部　品　明　細

番　号	品　　名	SSW-21R □ SSW-31R □	SSW-22R □ SSW-31R □
①	支柱	4	4
②	ツーリング天棚	2	2
③	中棚	1	ー
④	ツーリング中棚	ー	1
⑤	底棚	1	1
⑥	自在キャスター（ストッパー付）	2	2
⑦	自在キャスター（ストッパー無）	2	2
⑧	バネ座金（M12用）	4	4
⑨	中棚取付金具	4	4
⑩	六角穴付ボタンボルト（M8×15L）	14	14
⑪	平座金（M8用）	18	18
⑫	フランジナット（M8）	18	18
⑬	六角棒レンチ（呼び5）	1	1
⑭	六角穴付ボタンボルト（M6×12L）	4	4
⑮	平座金（M6用）	4	4
⑯	六角棒レンチ（呼び4）	1	1
⑰	スパナ	1	1
⑱	取手	1	1
⑲	取手ブラケット	2	2
⑳	六角穴付ボタンボルト（M8×22L）	4	4

※各種（ボルト・ナット）等の数量は、余る機種が有ります。

1 枕木の上に、支柱を2本並べます。
各棚と支柱をボルト締めします。
この時支柱と棚が同じ高さになる様にします。

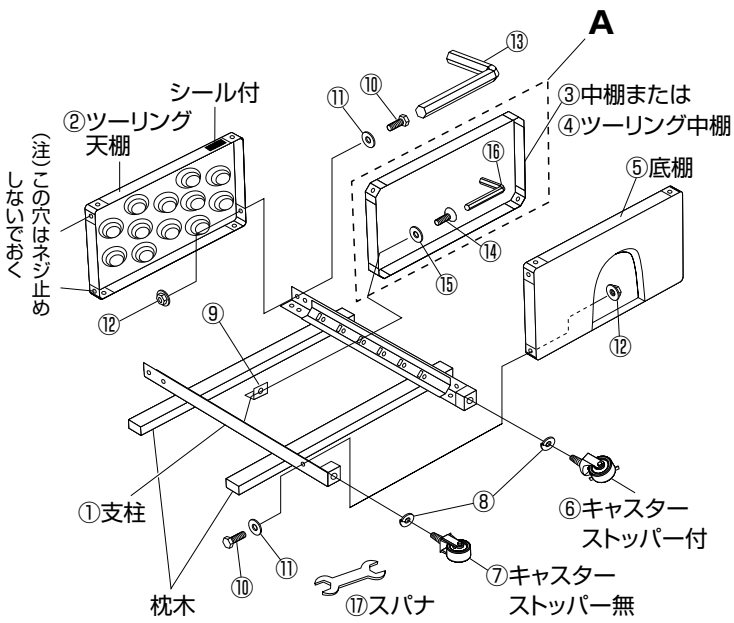

キャスターの取付けは、⑧バネ座金をはめ込み付属のスパナで締め付けます。
※ストッパー付キャスターは対角に取付けます。

2 ①と同じ手順で反対側の支柱を取付けます。

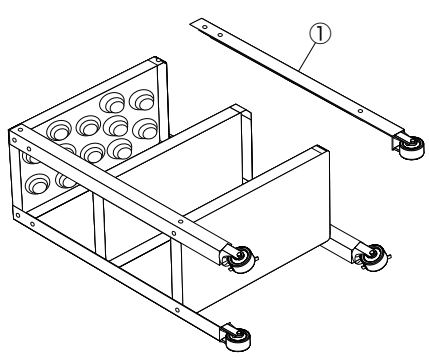

組み立てるまえに

梱包内容がすべて揃っているか、ご確認ください。
※万一不足の部品があった場合は、すぐに購入先へお知らせください。
※棚板の向き（┌┐又は└┘）および中棚の位置はあらかじめ決めておいて下さい。
枕木を2本ご用意ください。組み立てが容易になり、製品や床への傷つきを軽減します。
※組み立て時は、必ず軍手等の保護具を着用してください。

組み立てかた

■ひずみなく製品を組み立てるために
●組み立て時は、ネジを軽く締めておきます。
●完成後水平な場所に製品を立て、ひずみの矯正をしてから、ボルトを強く締めつけます。

A 中棚取付部詳細

⑨中棚取付金具の切り起こし部分を支柱の角穴にはめ込み中棚取付金具の上に乗る様に中棚を置き、取付けて下さい。

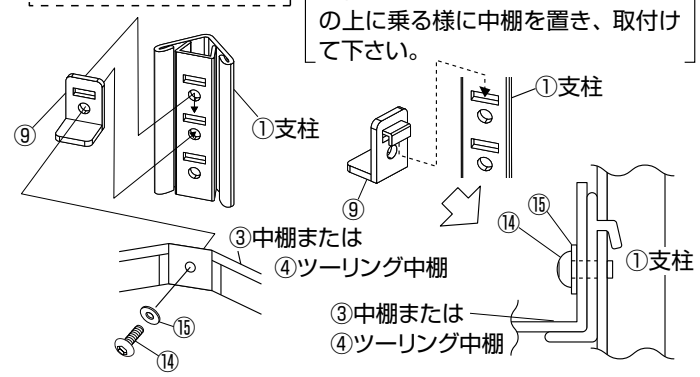

3 水平な場所でワゴンを起こし、ひずみの矯正をしてから、ネジを強く締めつけます。

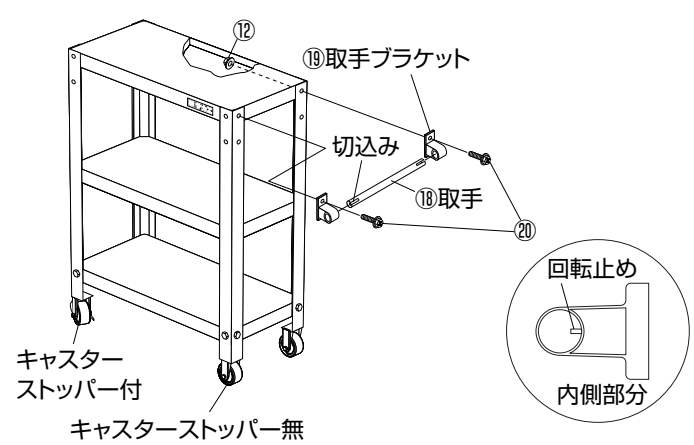

直進安定金具の使用方法

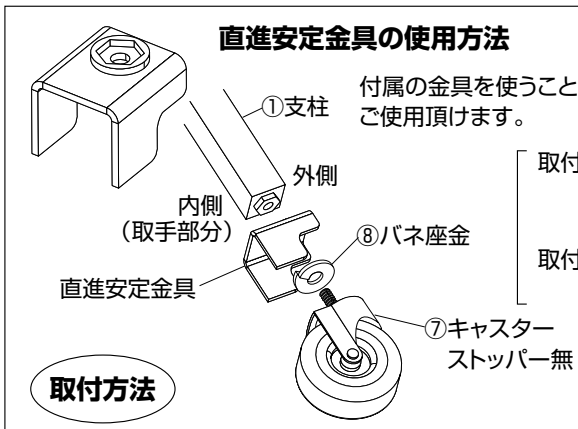

付属の金具を使うことにより、直進性、旋回性を選んでご使用頂けます。

取付ける…… 直進性
（スムーズな移動ができます。）
取付けない… 旋回性
（小回りが効きます。）

取付方法

1 のキャスター取付けの際に、取手と反対側の2輪に取付けます。