符号	日　付	変　更　内　容
△		
△		
△		

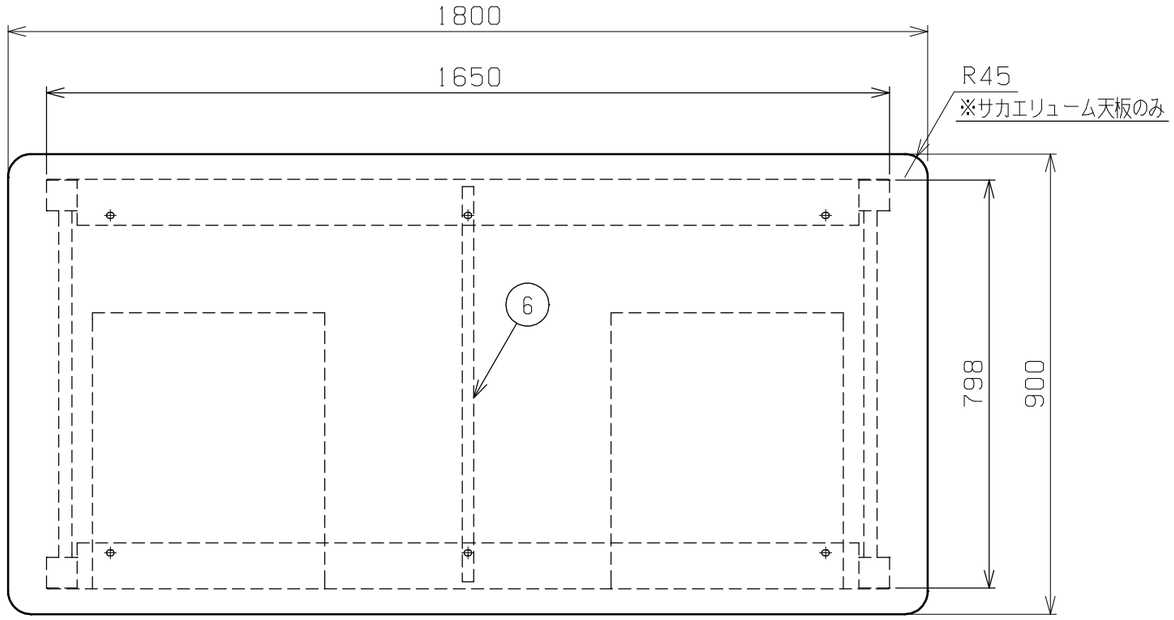

天板・塗装色と品番の関係

天　板	塗　装　色	品　番
グリーンサカエリューム天板	サカエグリーン	KWF-189EE
合板天板		KWG-189EE

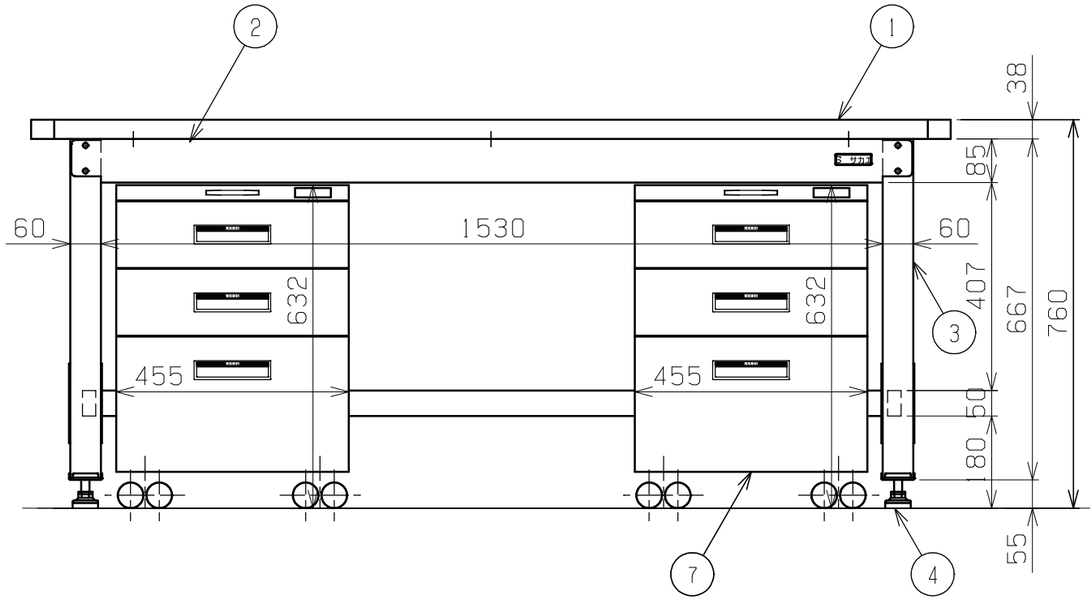

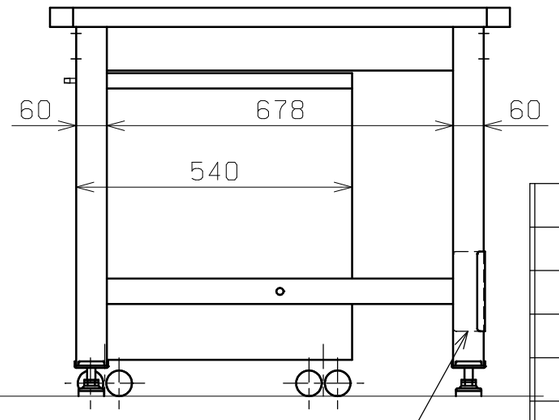

均等耐荷重　2000kg

品番	部品名	1台分数量	材質	備考
7	キャビネットワゴン(2)	2	規格品	NW-3CB
6	補強フレーム	1	SPHC-P	2.3t
5	後カンヌキ	1		
4	アジャスター	4	防振ゴム	M16XP2.0
3	脚フレーム	2		
2	天受フレーム	2	SPHC-P	1.6t
1	天板	1	品番ニヨリ異ナル(上記参照)	

作成	H24.10.16	3角法	名称	重量作業台　キャビネットワゴン付
承認	設計	製図	尺度	KWタイプ
		上田	1:12	W1800×D900×H760
				外観図

株式会社サカエ　図番　葉番