符号	日付	変更内容
△		
△		
△		

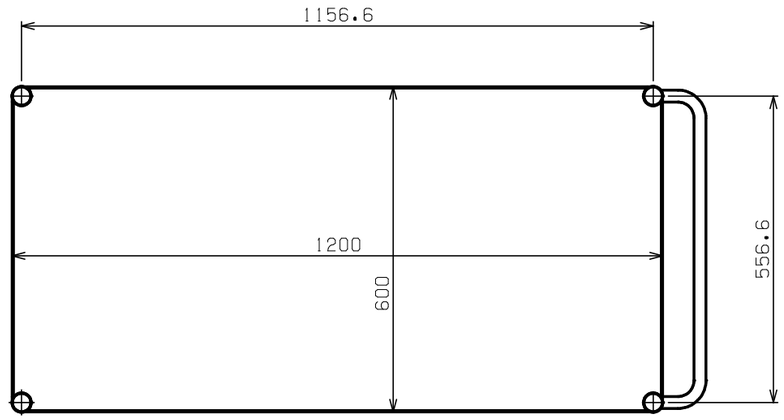

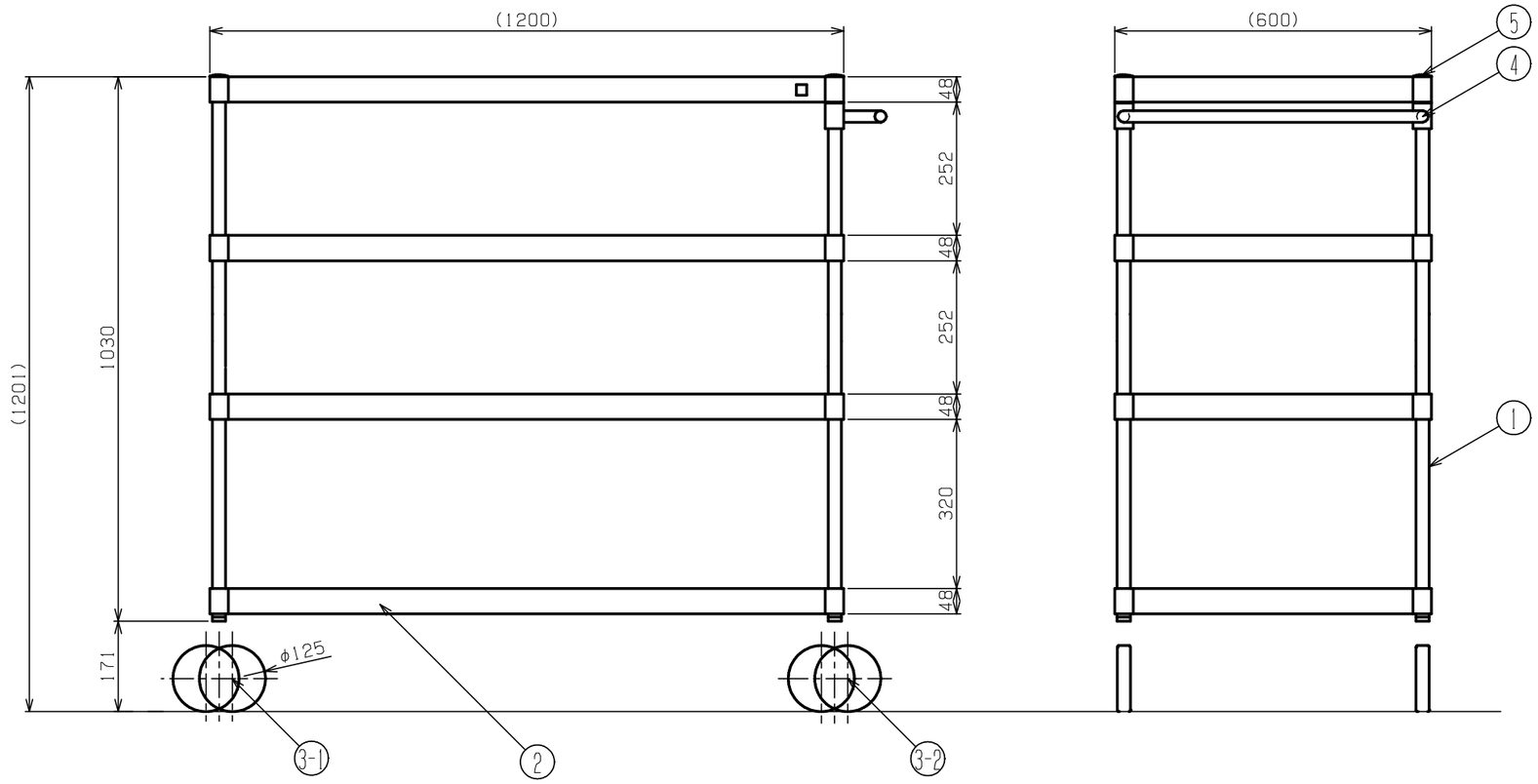

棚板ハ50ミリピッチデ高サ調整可能

品番	部品名	1台分数量	材質	備考
5	支柱キャップ	4	ABS	黒色
4	取手	1		クロムメッキ
3-2	自在キャスター(S無)	2	ユーエイSJT-125W-P	M20XP2.5
3-1	自在キャスター(S付)	2	ユーエイSJT-125WS-P	M20XP2.5
2	棚板	4		
1	支柱	4		クロムメッキ

品番	
サカエグリーン塗装	サカエホワイトアイボリー塗装
PSR-1204M	PSR-1204MI

均等耐荷重：400kg

作成	2008.12.29	3角法	名称	ニューパールワゴン(標準タイプ) PSR-1204M・PSR-1204MI
承認	設計	製図	尺度	
		西	1:8	外観図
株式会社サカエ			図番	葉番